# UP Universalprofilierer

## Ausgereifte Technik

Erstklassige Oberflächengüte der bearbeiteten Werkstücke durch hohe Drehzahl, besonders stabile Lagerung der Fräswelle und durch Gleichlauffräsen. Rascher Werkzeugwechsel durch einseitig gelagerte Fräswelle und durch schwenkbare Spanneinrichtung.
Der gesamte Arbeitsablauf, wie spannen, pneumatisch-hydraulischer Tischvorschub mit Geschwindigkeitsregulierung (stufenlos) und Eilrücklauf.
Durch Austauschen der Frässegmente und durch Veränderung der Anschlagpunkte lassen sich mit einem einzigen Profilfräsersatz bis zu zehn verschiedene Profilformen herstellen.

**Der Universalprofilierer für stirn- und querseitige Bearbeitung.
Unterschiedliche Anwendungstechnik für Holzwarenerzeugnisse.**

GÖTZINGER
Maschinen GmbH

# Universalprofilierer

## Die Universalprofilierer 1730 und 1735 – vielseitig in der Anwendung und einfach in der Handhabung.

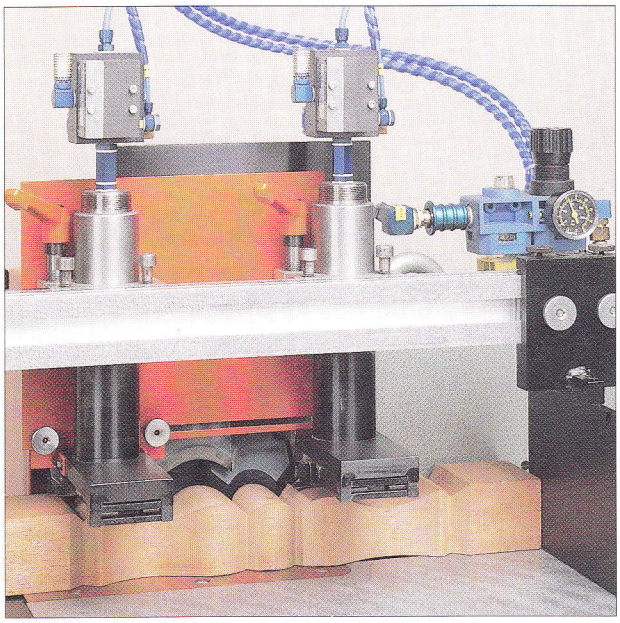

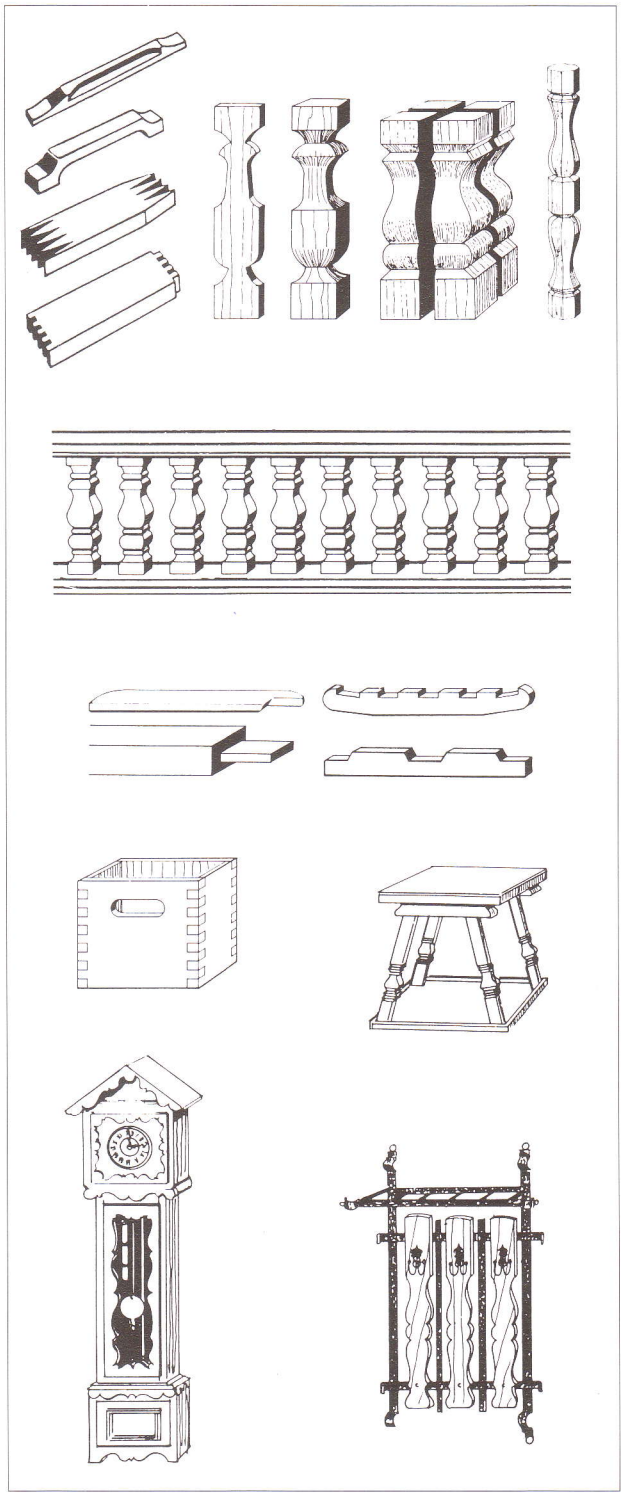

| Technische Daten: | 1730 | 1735 |
|---|---|---|
| Frästiefe max. | 30 mm | 65 mm |
| Fräshöhe max. | 150 mm | 110 mm |
| Zerspannungsquerschnitt pro Hub (max.) | | |
| Weichholz | 60 $cm^2$ | 60 $cm^2$ |
| Motorleistung | 7,5 kW | 7,5 kW |
| Drehzahl der Frässpindel | 6000 $min^{-1}$ | 4300 $min^{-1}$ |
| Werkzeug-Flugkreis max. | 180 mm | 250 mm |
| Werkzeugspannbreite | 200 mm | 200 mm |
| Frässpindel-Ø | 40 mm | 40 mm |
| Frässpindel-Aufspannlänge | 200 mm | 200 mm |
| Arbeitstakte max. pro min. | 8 | 8 |
| Energiebedarf | | |
| Elektrischer Anschlußwert | 7,5 kW | 7,5 kW |
| Druckluftanschluß | 6 bar | 6 bar |
| Luftbedarf pro Arbeitstakt | 14 l | 14 l |
| Luftbedarf-Absaugung | 3000 $m^3/h$ | 3000 $m^3/h$ |
| Maschinenabmessung Länge | 1300 mm | 1300 mm |
| Breite | 700 mm | 700 mm |
| Höhe | 1170 mm | 1170 mm |
| Maschinengewicht | 300 kg | 300 kg |
| Ausführung (beide Typen) | 380 V, 50 Hz, mit 2 Spannzylindern, 1 Fußventil, 3 Tischeinlagen ohne Profil 1 Seitenanschlag. | |

Sonderzubehör:
Zusätzliche Spanneinheit, pneumatische Querspanneinrichtung, Längsanschlag, 1,85 m lang mit 10 Klappanschlägen für verschiedene Maßlängen, Profilanschlag mit einem Anschlagfinger zusätzlich zum Profilanschlag, Ersatz-Tischeinlage (ohne Profil), Umbausatz 1735 auf 5000 min und 6000 min

GÖTZINGER
Maschinen GmbH

Wagbachstraße 4 · D-68753 Waghäusel 2
Telefon 07254 / 92477 · Fax 07254 / 6692